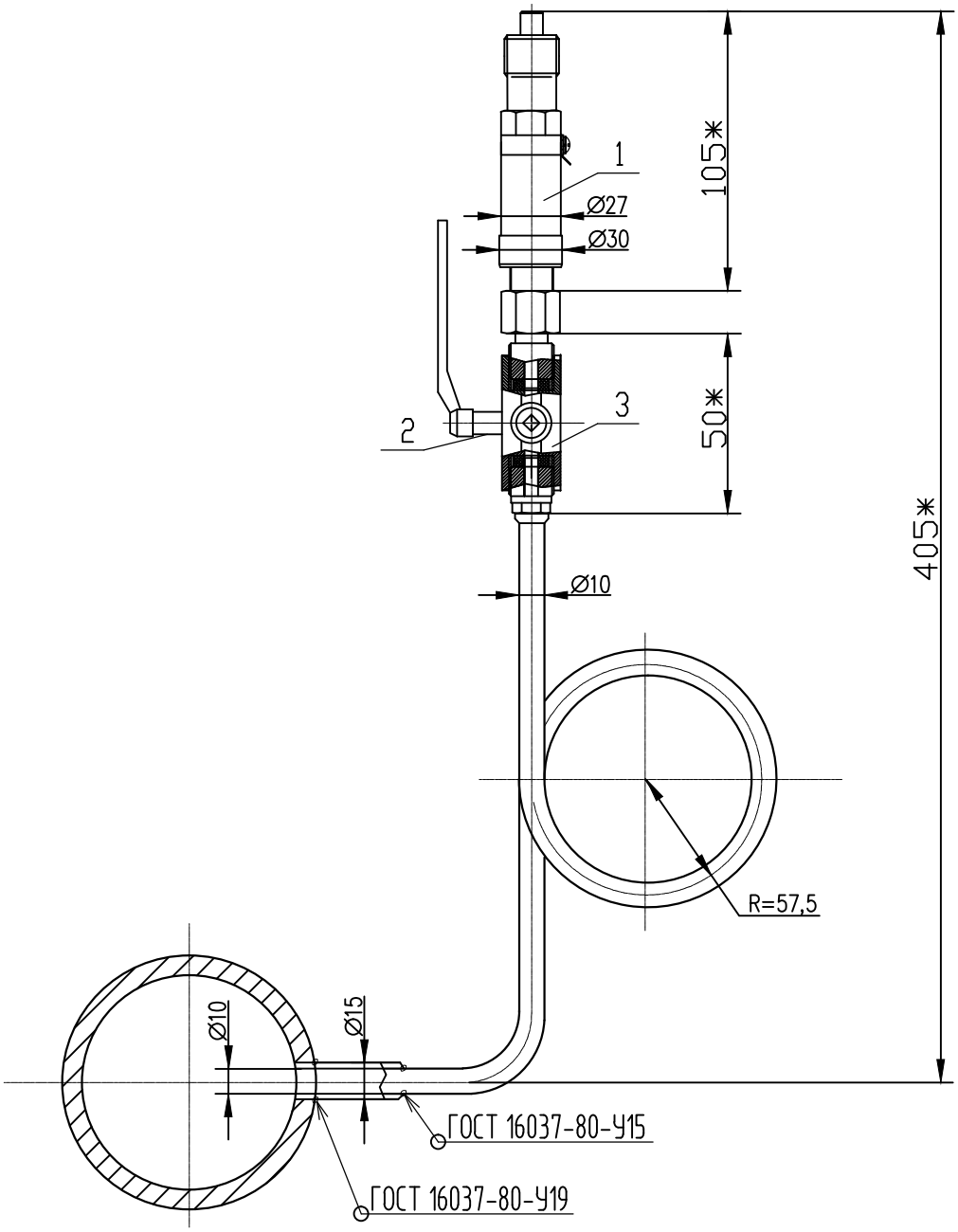

*-Все размеры не менее указаных

Обозн.	Наименование
1	Преобразователь давления СДВ-И-1,60-М-4-20мА-А143206050 АГБР.406239.001 ТУ
2	Кран шаровый Ду15
3	Отборное устройство

Изм.	Кол. уч.	Лист	№ док.	Подп.	Дата	15-4020а-УУТ		
						«120-ти квартирный жилой дом К-1 в 1-ом мкр. п. Спутник" (блок-секции №№ 6, 7)		
ГИП		Климина Р.С.				Узел учета тепловой энергии №3	Стадия	Лист	Листов
							РД	42	
Разработал		Валёва Н.А.							
						Установка датчика давления СДВ-И "Коммуналец"	ОАО "ПРОЕКТНЫЙ ИНСТИТУТ СТРОИТЕЛЬСТВА, ПЛАНИРОВКИ И ЗАСТРОЙКИ ГОРОДОВ И ПОСЕЛКОВ РЕСПУБЛИКИ ТЫВА	