295.0015.02.204

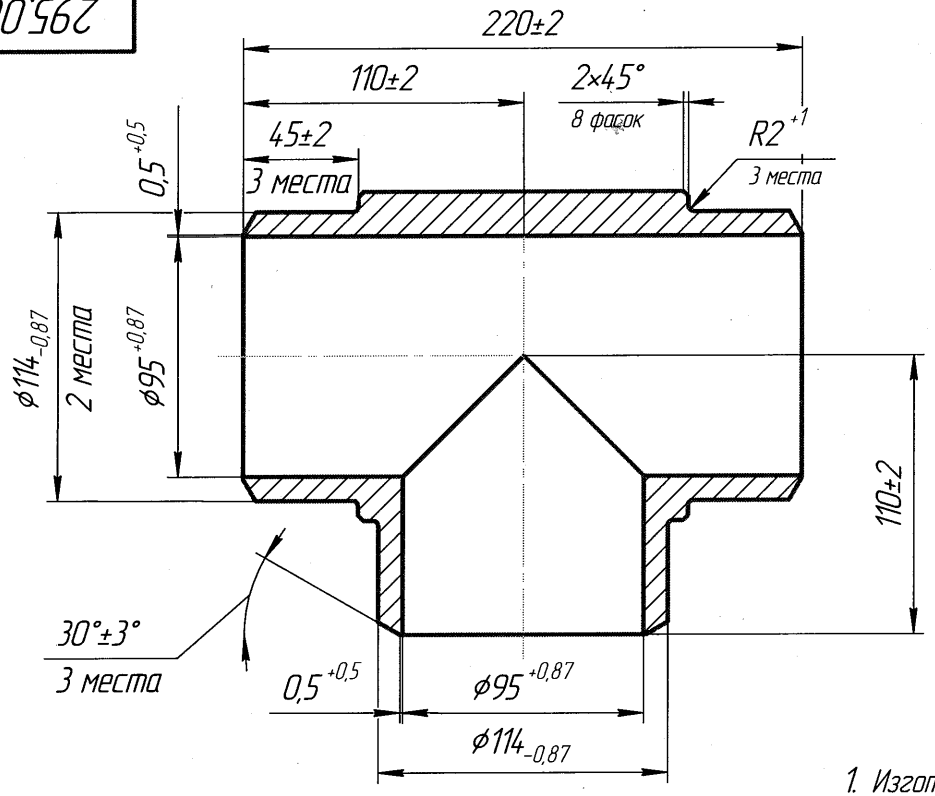

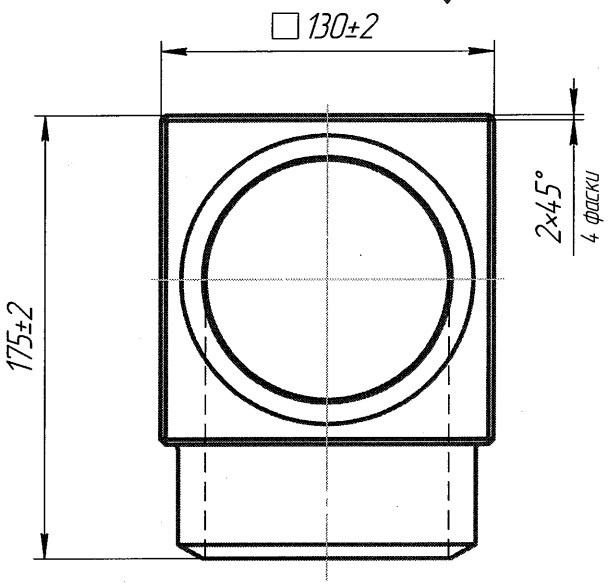

1. Изготовить из термообработанной и испытанной на ударный изгиб при минус 40°С (КСU ≥ 4 кгсм/см^2) поковки по ТУ 26-0303-1532-84.
2. Мех. свойства поковки:
- предел текучести σ_T ≥235 (24) МПа (кгс/мм^2);
- временное сопротивление разрыву σ_B ≥412 (42) МПа (кгс/мм^2);
- относительное удлинение δ_5 ≥22%;
- твердость НВ не более 190.
3. Контроль УЗД.

Заказ 10562

					295.0015.02.204			
Изм.	Лист	№ докум.	Подп.	Дата	Тройник DN4"	Лит.	Масса	Масштаб
Разраб.		Марушкина		09.16		U	12	1:2
Пров.						Лист	Листов 1	
Т.контр.		Кондратьев		09.16				
Н.контр.		Марушкина		09.16	Сталь 20Ю4 ТУ 26-0303-1532-84	ЗАО "ГК"РусГазИнжиниринг" филиал в г. Пенза ЗНГО "Пензанефтемаш"		
Утв.								

Копировал

Формат А3