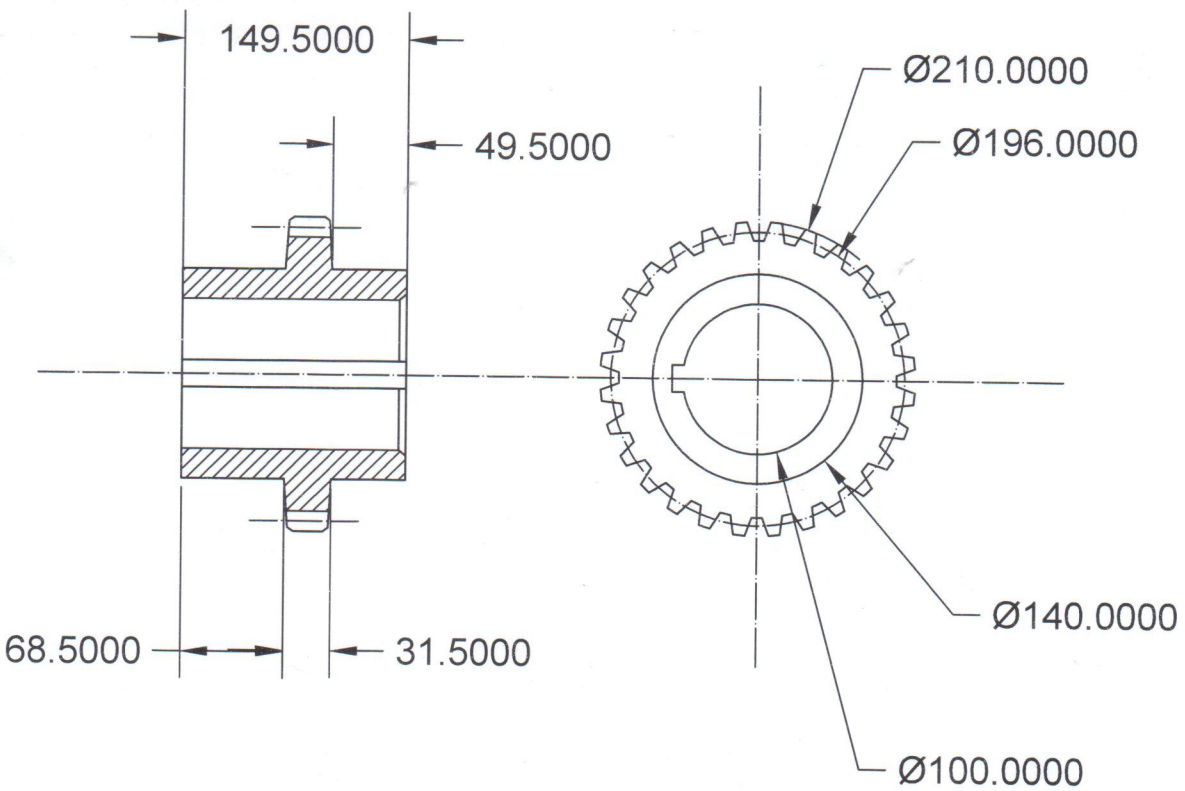

ПРИМЕЧАНИЕ

1. Материал предположительно Ст45
2. Размеры уточнить по образцу или запросить чертеж вала.

Изм.	Кол. уч.	Лист	№ док.	Подп.	Дата			
						Зубчатая муфта 3.182.66	Стадия	Лист	Листов
						Ст45		

Взам. инв. №

Подпись и дата

Инв. № подл.