ЕП-6-0,15-1В СБ

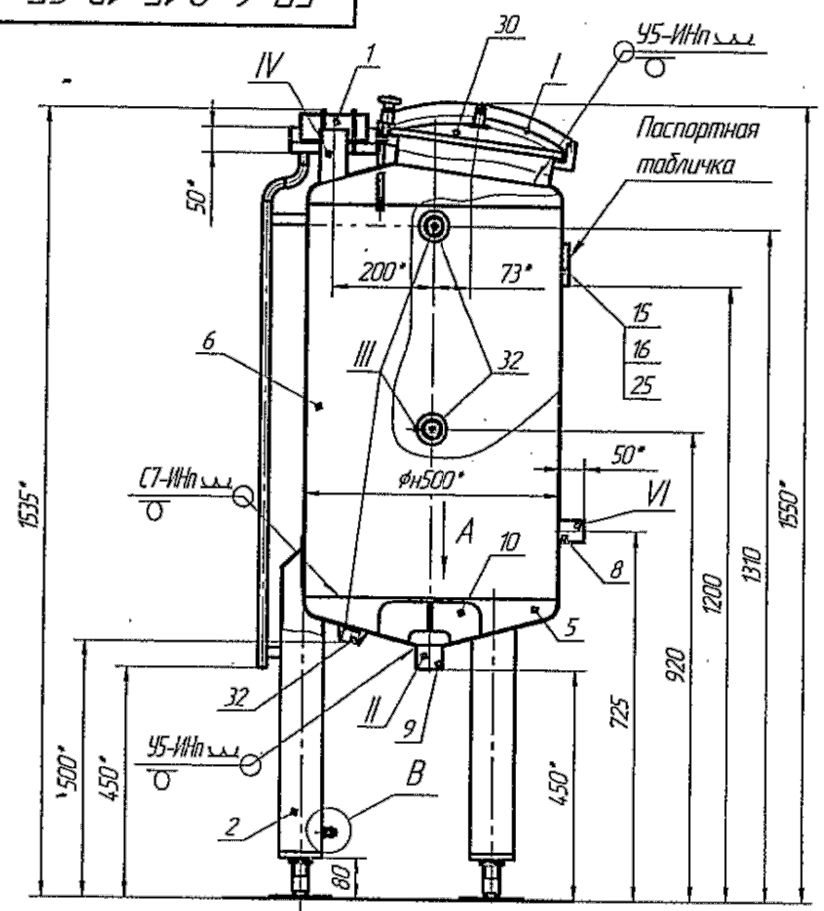

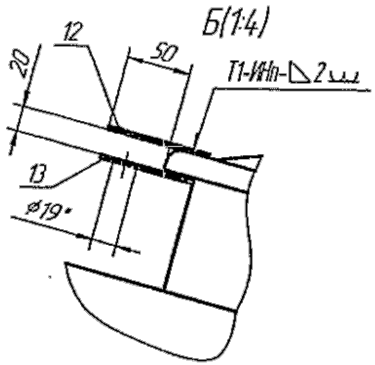

Таблица штуцеров:

Поз.	Описание	Кол-во	Дц, мм.	DIN
I	Люк	1	300	DN300
II	Выход продукта	1	50	53x1,5
III	Бобышка для датчика уровня**	3	–	G1"
IV	Воздушник	1	50	53x1.5
V	Для моющей головки	1	10	12x1
VI	Технологический	1	50	53x1.5

** Бобышки и моющая головка поставка заказчика

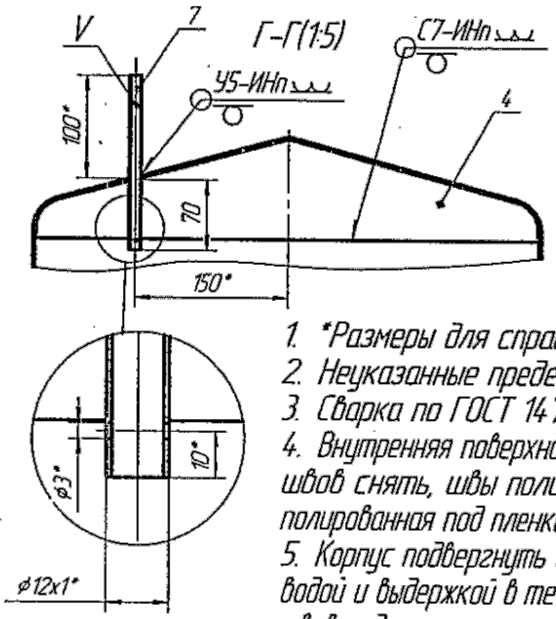

Технические характеристики:

1. Рабочая среда – сливки жирностью 35%
2. Рабочая температура, °С – +60
3. Расчетная температура, °С – +60
4. Температура мойки, °С – до +95
5. Рабочее давление: – атмосферное
6. Полный объем – 0,167 м.куб.
7. Рабочий объем – 0,150 м.куб.
8. Материал корпуса – сталь AISI 304
9. Группа сосуда (по ГОСТ Р 52630-2006) – 5б

Технические требования:

1. *Размеры для справок.
2. Неуказанные предельные отклонения размеров: H14, h14, ±IT14/2.
3. Сварка по ГОСТ 14771-76-ИНп. Электрод ВИ-3 ГОСТ 23949-80.
4. Внутренняя поверхность – полированная Ra0.8, усиления сварных швов снять, швы полировать Ra0.8. Наружная поверхность – полированная под пленкой, швы зачистить полосой не шире 40 мм. Ra1.25.
5. Корпус подвергнуть гидравлическому испытанию полным заполнением водой и выдержкой в течение не менее 4 часов, течи и потения сварных швов недопустимы.
6. Истинное расположение элементов по диаметру – на виде сверху и Истинное расположение элементов по высоте – на главном виде.
7. Остальные технические требования по ГОСТ Р 52630-2006.

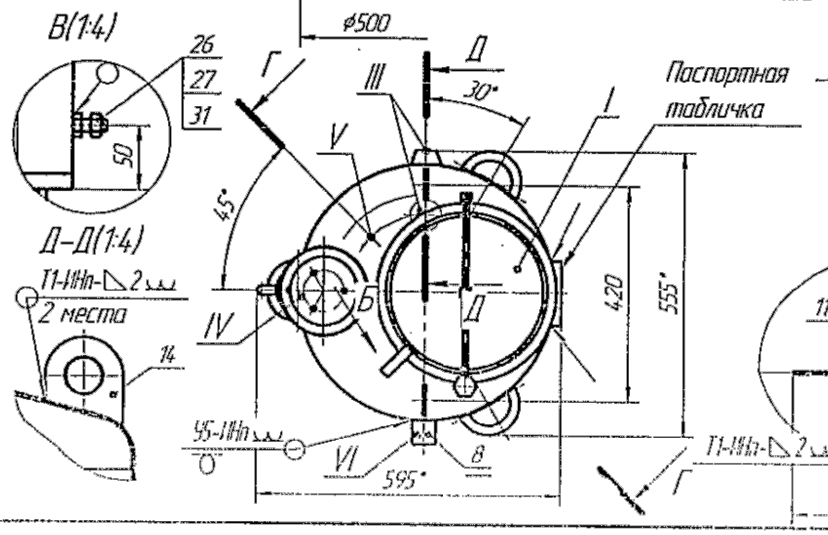

Перв. примен.						
Справ. №						
Подп. и дата						
Инв. № дубл.						
Взам. инв. №						
Подп. и дата						
Инв. № подл.						

ЕП-6-0,15-1В СБ

Лит. | Масса | Масштаб