Стойки 3м

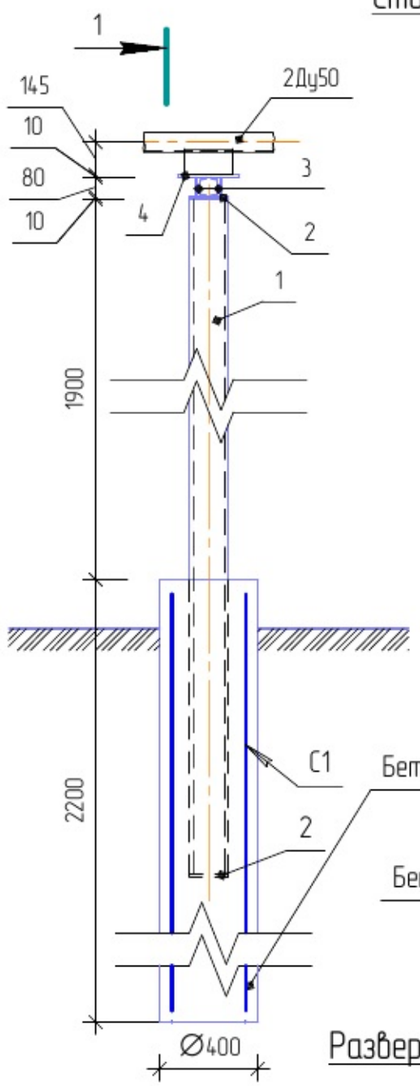

1 – 1

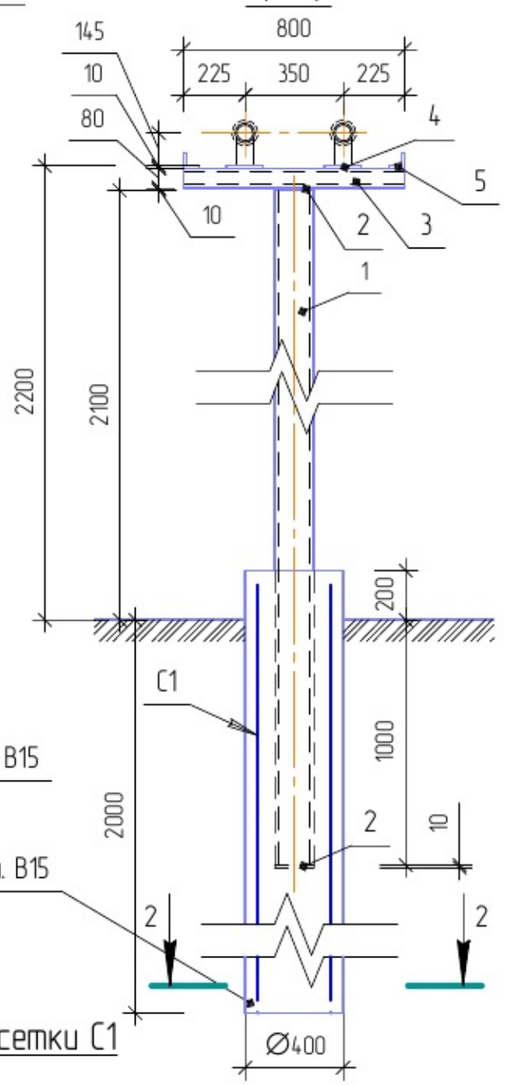

Развертка сетки С1

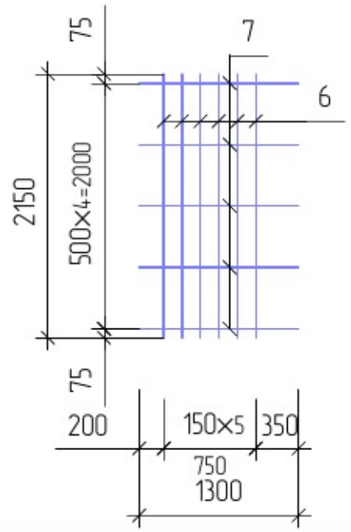

2 – 2

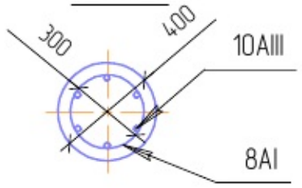

Траверса Т1

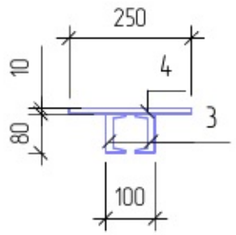

Спецификация (на одну опору).

Поз.	Обозначение	Наименование	Кол.	Масса ед.,кг	Примечание
	см. данный чертеж	Стойка	1		
1		Труба $\frac{159\times4,5\ ГОСТ\ 10704-91}{ВСт3сп5\ ГОСТ\ 10705-80^*}$ l=3100	1	53,2	l-уточнить по месту
2		Лист $\frac{Б-ПН-10\ ГОСТ19903-74^*}{С245\ ГОСТ27772-88^*}$ 160х160	2	2,0	
	см. данный чертеж	Траверса			
3		Швеллер $\frac{8У\ ГОСТ8240-97}{С245\ ГОСТ27772-88^*}$, l=800	2	5,63	
4		Лист $\frac{Б-ПН-10\ ГОСТ19903-74^*}{С245\ ГОСТ27772-88^*}$ 250х150	2	3,0	
5		Уголок $\frac{50х50х5\ ГОСТ8509-93}{С245\ ГОСТ27772-88^*}$, l=250	2	0,9	
	см. данный чертеж	Сетка С1	1	12,7	
6	ГОСТ 5781-82*	Арматурная сталь 10-А-III (А400),l=2150	6	1,69	
7	ГОСТ 5781-82*	Арматурная сталь 8-А-I (А240),l=1300	5	0,51	
	ГОСТ 25129-82*	Грунт ГФ- 021	2,3	-	$м^2$
	ГОСТ 5631-79*	Краска БТ-177	2,3/3,6	-	$м^2$
	ГОСТ 7473-94	Бетон В 15	0,3	-	$м^3$

1. Сварку производить электродами типа Э-42 по ГОСТ 9467-75*.
   Катет шва не менее толщины свариваемых элементов.
2. Металлические конструкции окрасить краской БТ-177 за два раза по слою грунта ГФ-021.
3. Количество стоек – 14шт(Ст.2-Ст.8, Ст.10-Ст.15)
4. Высоту стоек выверить по профилю в соответствии с отметкой земли.

Согласовано

Взам. инв. №

Подп. и дата

Инв. № подл.

Изм.	Кол.уч.	Лист	№док.	Подп.	Дата
ГИП		Русаков			
Разработал		Никифоров			
Н.Контр.		Сафин			

90.17/4-ТС

Стадия	Лист	Листов
Р	8	

Стойки 2,4м