REV	DATA DATE	OPERATORE OPERATOR	DESCRIZIONE MODIFICA MODIFY DESCRIPTION
B	01/02/2006	G. Martin	Aggiunto pos.32 e revisionato pos.20-23-24

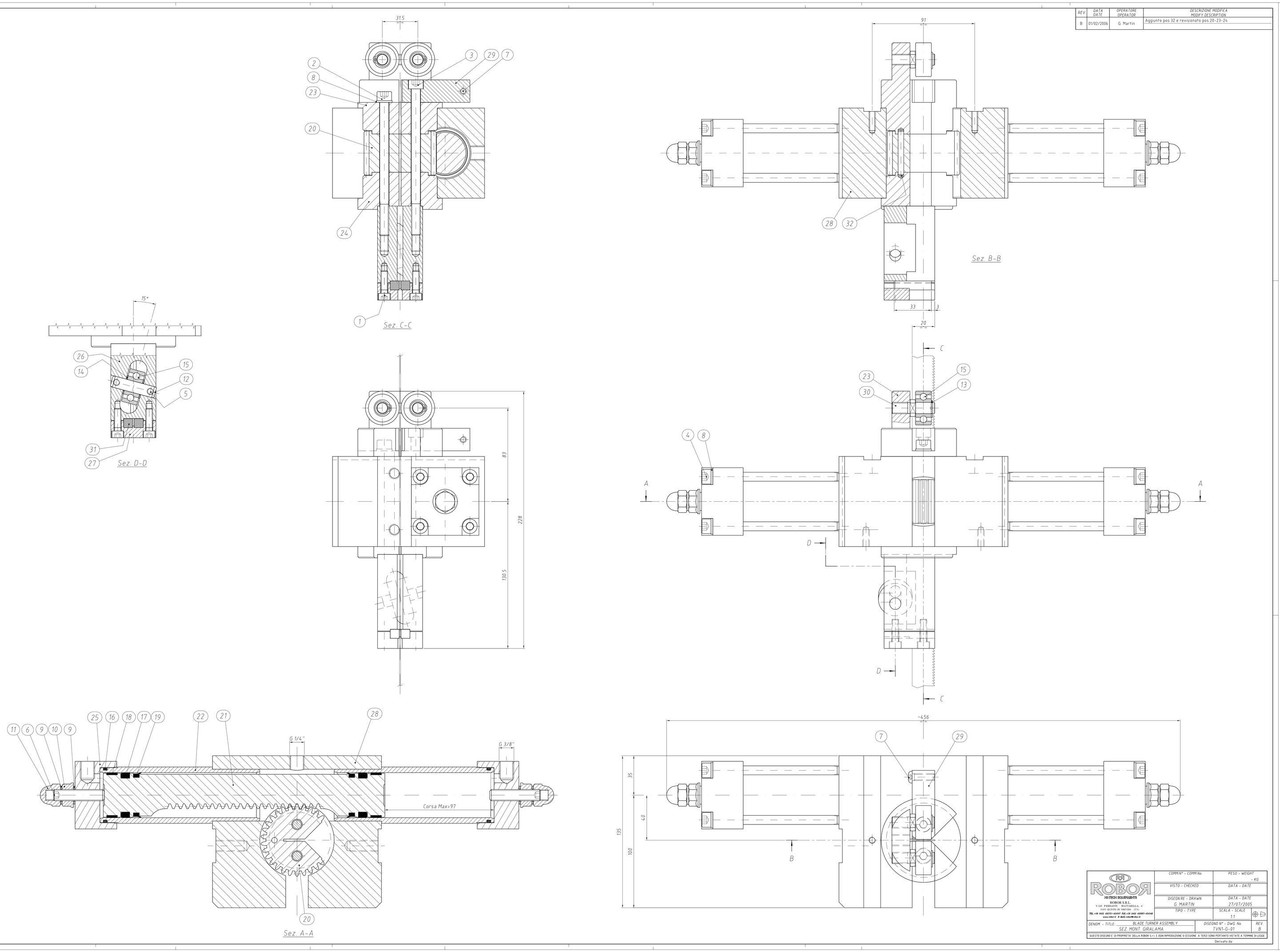

POS	DENOMINAZIONE	SIGLA	UM	Q.TA	NOTE	
32	SPINA CILINDRICA	B-5x40 ISO 2338	NR	1		PIN
31	PLACCHETTA	TVN1-G-13	NR	2		NOSE PIECE
30	PERNO	TVN1-G-12	NR	2		PIVOT
29	FERMO	TVN1-G-11	NR	1		RETAINER
28	CORPO GIRALAMA	TVN1-G-10	NR	1		FRAME
27	PORTA PLACCHETTE	TVN1-G-09	NR	1		SUPPORT
26	GUIDALAMA	TVN1-G-08	NR	1		GUIDE
25	TESTATA	TVN1-G-07	NR	2		END PIECE
24	FLANGIA	TVN1-G-06	NR	1		FLANGE
23	FLANGIA	TVN1-G-05	NR	1		FLANGE
22	CAMICIA	TVN1-G-04	NR	2		JACKET
21	STELO	TVN1-G-03	NR	1		ROD
20	RUOTA DENTATA	TVN1-G-02	NR	1		GEAR WHEEL
19	RASCHIATORE	PPW-40	NR	2	BUSAK+SHAMBAN	SCRAPER
18	ANELLO DI GUIDA	E/DWR-40/2	NR	2	POLYPAC	RING
17	GUARN. RINF. POLIURETANO	CSC-4030	NR	2	MACMA	GASKET
16	GUARNIZIONE	OR-3175	NR	2		GASKET
15	CUSCINETTO A SFERE	62200-2RS1 (10/30x14)	NR	3		BEARING
14	ANELLO DI SPESSORAMENTO	11x17x1 DIN988	NR	2		SPACER
13	ANELLO D'ARRESTO (E)	10 UNI7435-75	NR	2		SPRING RING
12	SPINA CIL. TEMPRATA	10x40 ISO8734	NR	1		PIN
11	DADO ESAG. CIECO	M10 UNI5721	NR	2		NUT
10	DADO ESAG. CON FLANGIA	M10 EN1661	NR	2		NUT
9	ROSETTA IN RAME	Di10/De16 Sp.1.5	NR	4		WASHER
8	ROSETTA PIANA	8.4x14 UNI6592	NR	9		WASHER
7	VITE TBEI	M6x20 ISO7380	NR	1		SCREW
6	VITE STEI (PPI)	M10x45 UNI5923	NR	2		SCREW
5	VITE STEI (PPI)	M6x6 UNI5923	NR	2		SCREW
4	VITE TCEI	M8x14.0 cl 8.8	NR	8		SCREW
3	VITE TCEI	M8x130	NR	1		SCREW
2	VITE TCEI	M8x120	NR	1		SCREW
1	VITE TCEI	M6x20 UNI5931	NR	4		SCREW

ROBOR
HI-TECH INGEGNERIA
ROBOR S.R.L.
V.LO PERRANTE - MATTARELLA, 6
10099 SUSANO DI RIVOLI (TO)
TEL +39 0432 450711-450497 FAX +39 0432 450897-450498
www.robor.it E-MAIL info@robor.it

COMM N° - COMM No.	PESO - WEIGHT - KG
VISTO - CHECKED	DATA - DATE
DISEGNATORE - DRAWN G. MARTIN	DATA - DATE 27/07/2005
TIPO - TYPE	SCALA - SCALE 1:1
DENOM. - TITLE: BLADE TURNER ASSEMBLY SEZ. MONT. GIRALAMA	DISEGNO N° - DWG. No. TVN1-G-01 — REV. B

QUESTO DISEGNO E' DI PROPRIETA' DELLA ROBOR S.r.l. E CON RIPRODUZIONE O CESSIONE A TERZI SONO PERTANTO VETATE A TERMINE DI LEGGE

Derivato da:

DENOM. - TITLE: BLADE TURNER ASSEMBLY SEZ. MONT. GIRALAMA	DISEGNO N° - DWG. No. TVN1-G-01

QUESTO DISEGNO E' DI PROPRIETA' DELLA ROBOR S.r.l. E CON RIPRODUZIONE O CESSIONE A TERZI SONO PERTANTO VETATE A TERMINE DI LEGGE