ТМ 1223.00.007.001

Перв. примен.

Справ. №

Rz 32 (√)

Болт М14 х 45 ГОСТ 7805-70

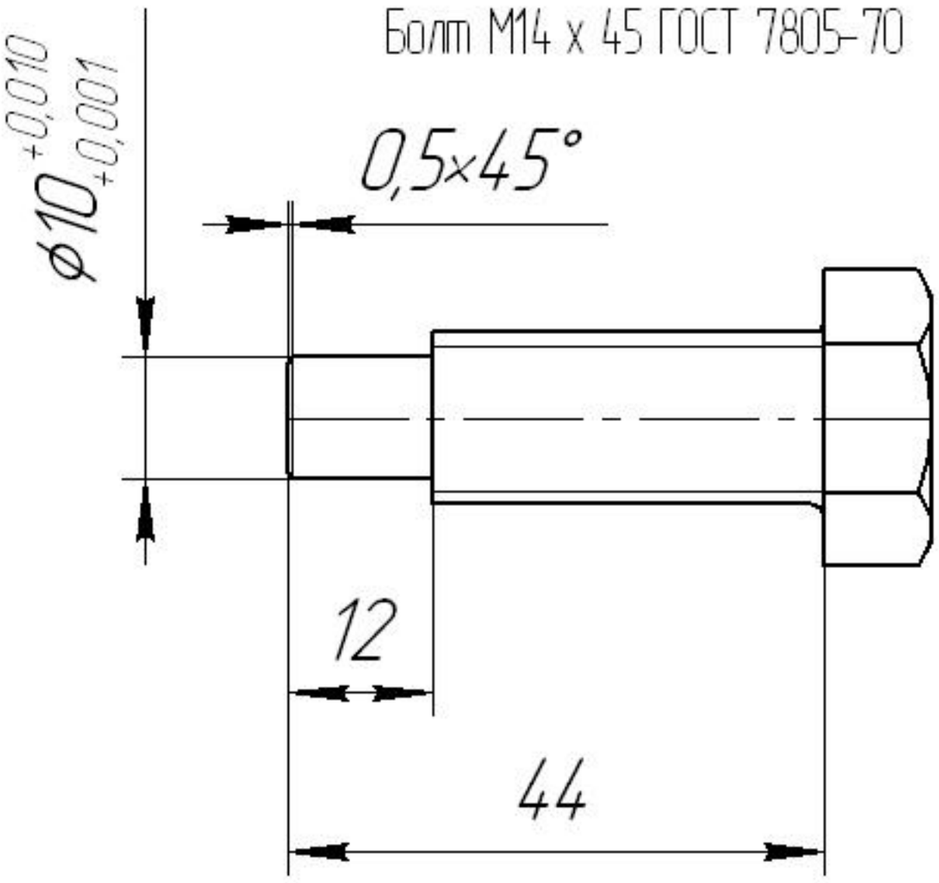

Болт М14 х 35 ГОСТ 7805-70

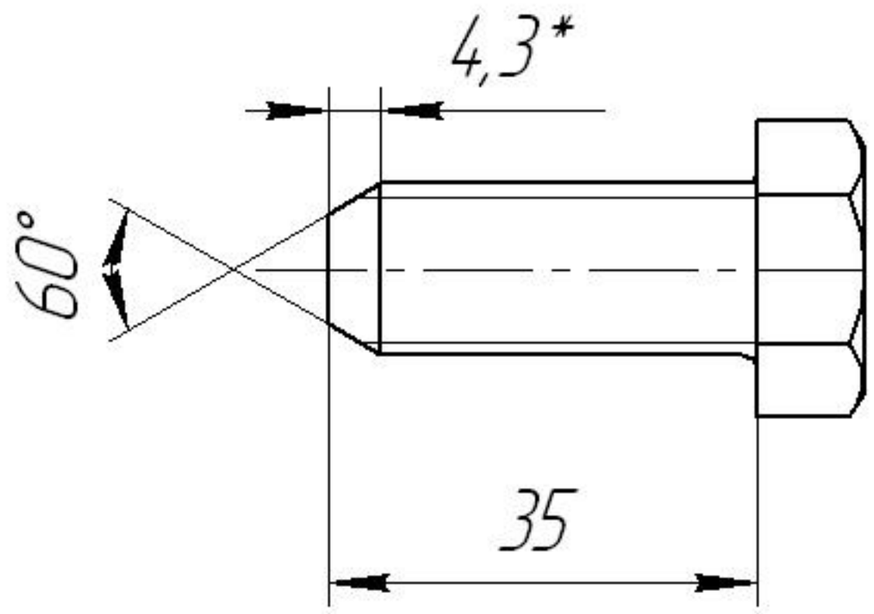

Втулка

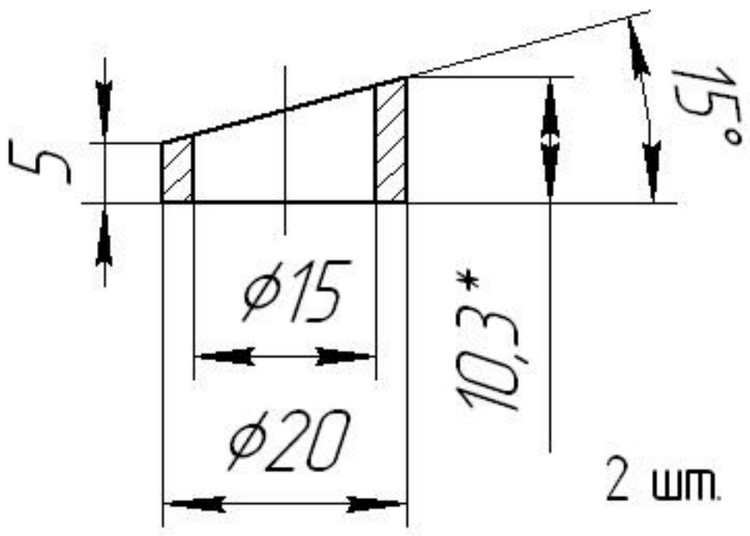

Гайка М14 ГОСТ 5927-70

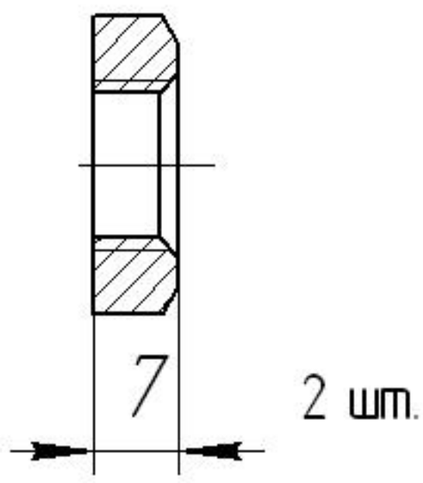

1. H14; h14; $\pm\frac{IT14}{2}$;

2. * Размеры для справок.

Подп. и дата

Инв. № дубл.

Взам. инв. №

Подп. и дата

Инв. № подл.

Изм.	Лист	№ докум.	Подп.	Дата
Разраб.		Краснов		18.01.2012
Пров.		Юдин		
Т.контр.				
Согласовано		Колыфанов		
Н.контр.				
Утв.				

ТМ 1223.00.007.001

Ось подшипника, втулка, гайка (ППС2-толкатель пилы)

Лит.	Масса	Масштаб
		1:1
Лист	Листов 1	

"ОАО Термостепс-МТЛ"

Копировал

Формат А4