ТМ 1612.00.002

√12,5 (√)

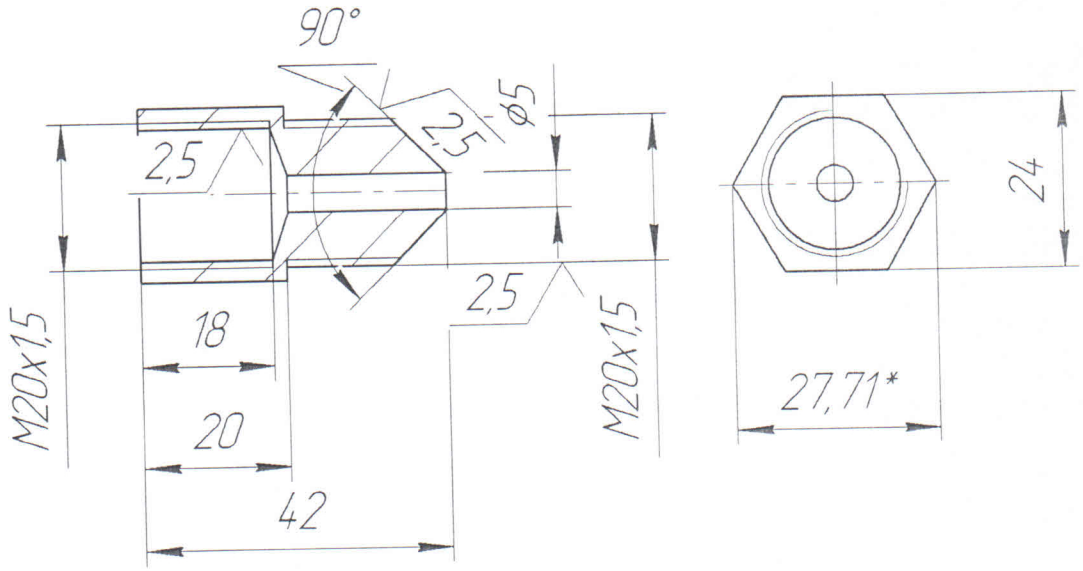


1. H14, h14, $\pm \frac{IT14}{2}$.

ГЛАВНЫЙ МЕХАНИК
СМИРНОВ С А.
05.06.15

2 штуки

| | | | | | | | |
|---|---|---|---|---|---|---|---|
| Изм. | Лист | № докум. | Подп. | Дата | ТМ 1612.00.002 | | |
| Разраб. | | Широков | | | Штуцер | Лит. | Масса | Масштаб 1:1 |
| Пров. | | Юдин | | | | Лист | Листов 1 |
| Т.контр. | | | | | | | |
| Н.контр. | | | | | Сталь 25 ГОСТ 1050-88 | | |
| Утв. | | | | | | | |

Перв. примен. | Справ. № | Подп. и дата | Инв. № дубл. | Взам. инв. № | Подп. и дата | Инв. № подл.

Копировал | Формат А4