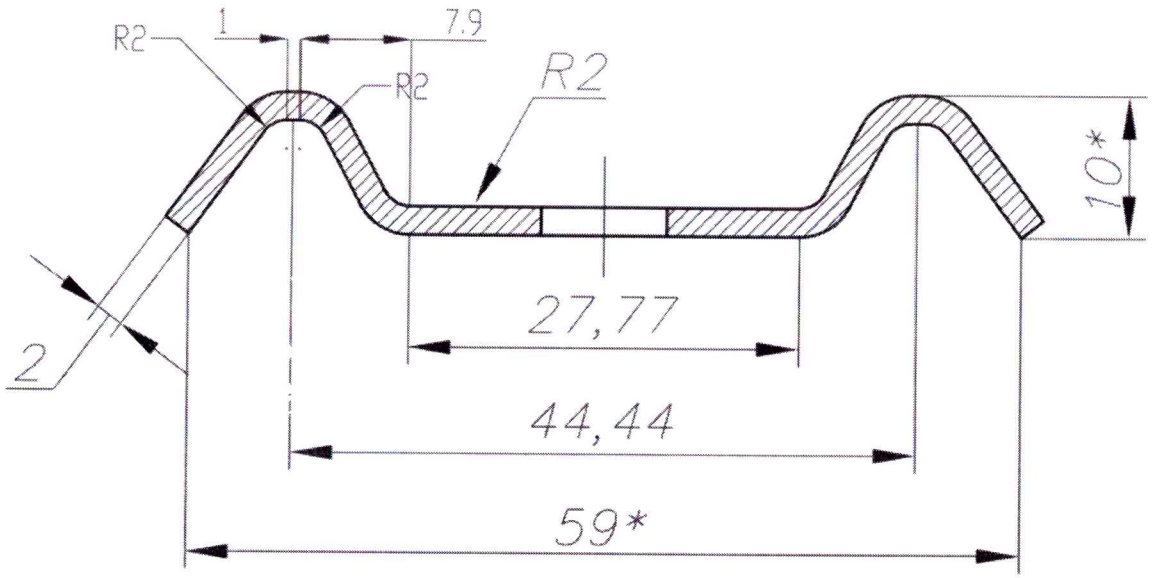

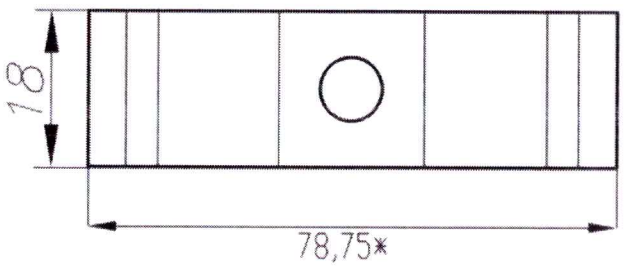

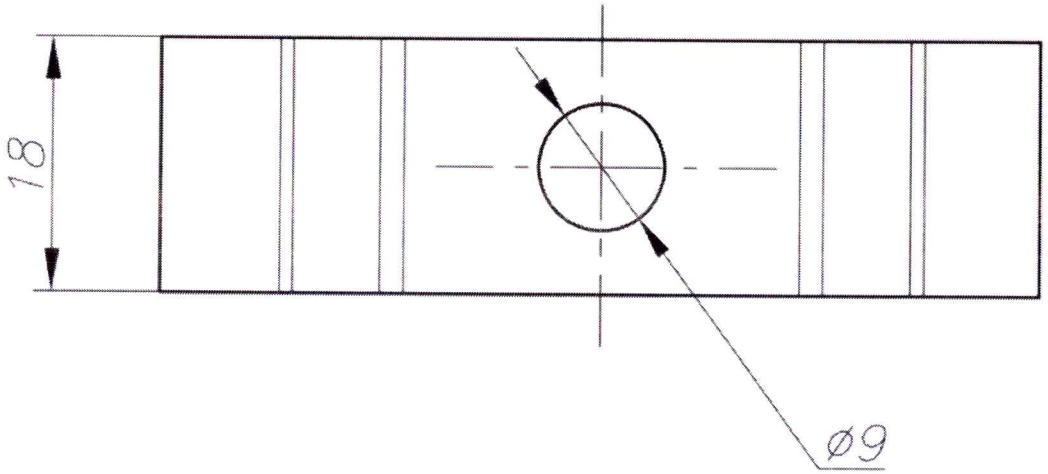

Согласовано

подпись дата

М.П.

Изм	Лист	№ документа	Подпись	Дата	Литера
Разраб.					