0017

Ra 12,5 (√)

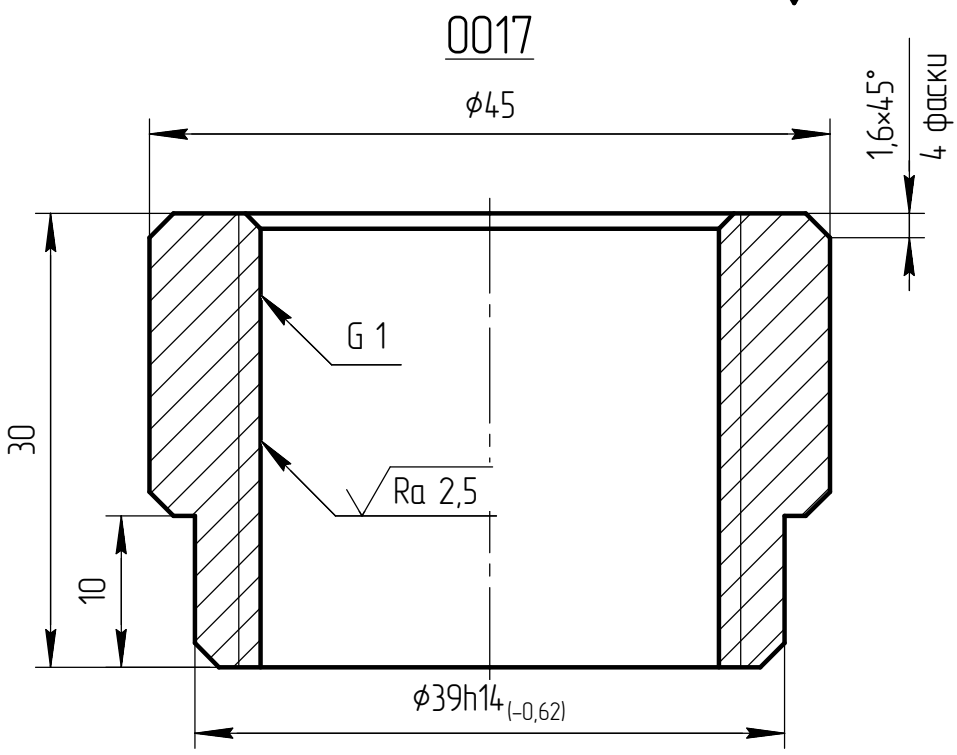


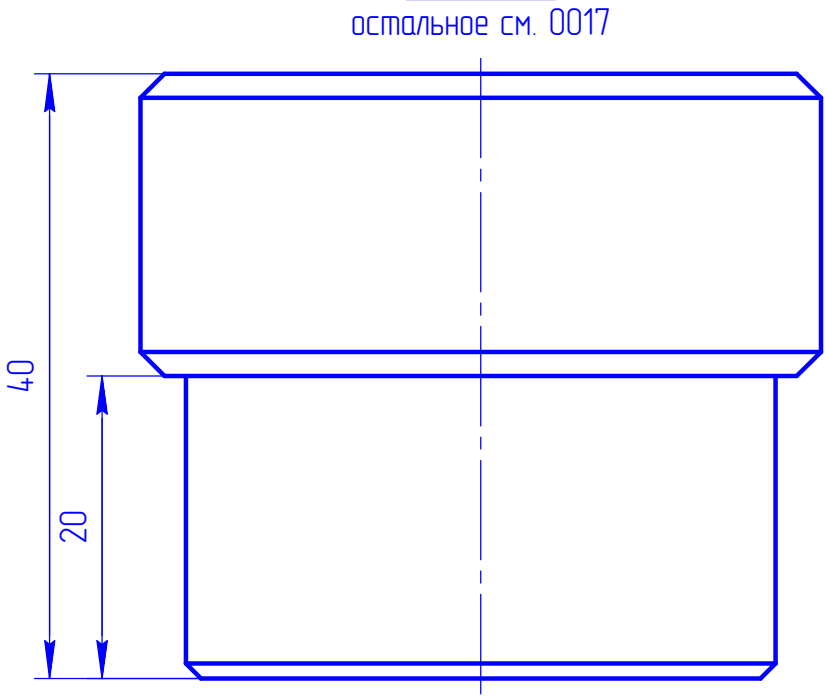


1. Материалы-заменители: Сталь 15, Сталь 25 ГОСТ 1050-2013.
2. Неуказанные предельные отклонения размеров: H16, h16, IT16/2.

| | | | | | | | |
|---|---|---|---|---|---|---|---|
| 1 | Зам. | 25-18 | Кукушкин | 13.11.2018 | 0017 | | |
| Изм. | Лист | № докум. | Подп. | Дата | Бобышка датчика потока | Лит. | Масса | Масштаб |
| Разраб. | | Костыря | | | | А | 0,21 | 2:1 |
| Пров. | | Кукушкин | | | | Лист | Листов 1 | |
| Т.контр. | | Яворский | | | | | | |
| Н.контр. | | | | | Сталь 20 ГОСТ 1050-2013 | | |
| Утв. | | Пономарёв | | | | | |

Перв. примен. | Справ. № | Подп. и дата | Инв. № дубл. | Взам. инв. № | Подп. и дата | Инв. № подл.

Копировал | Формат А4