Т365976М

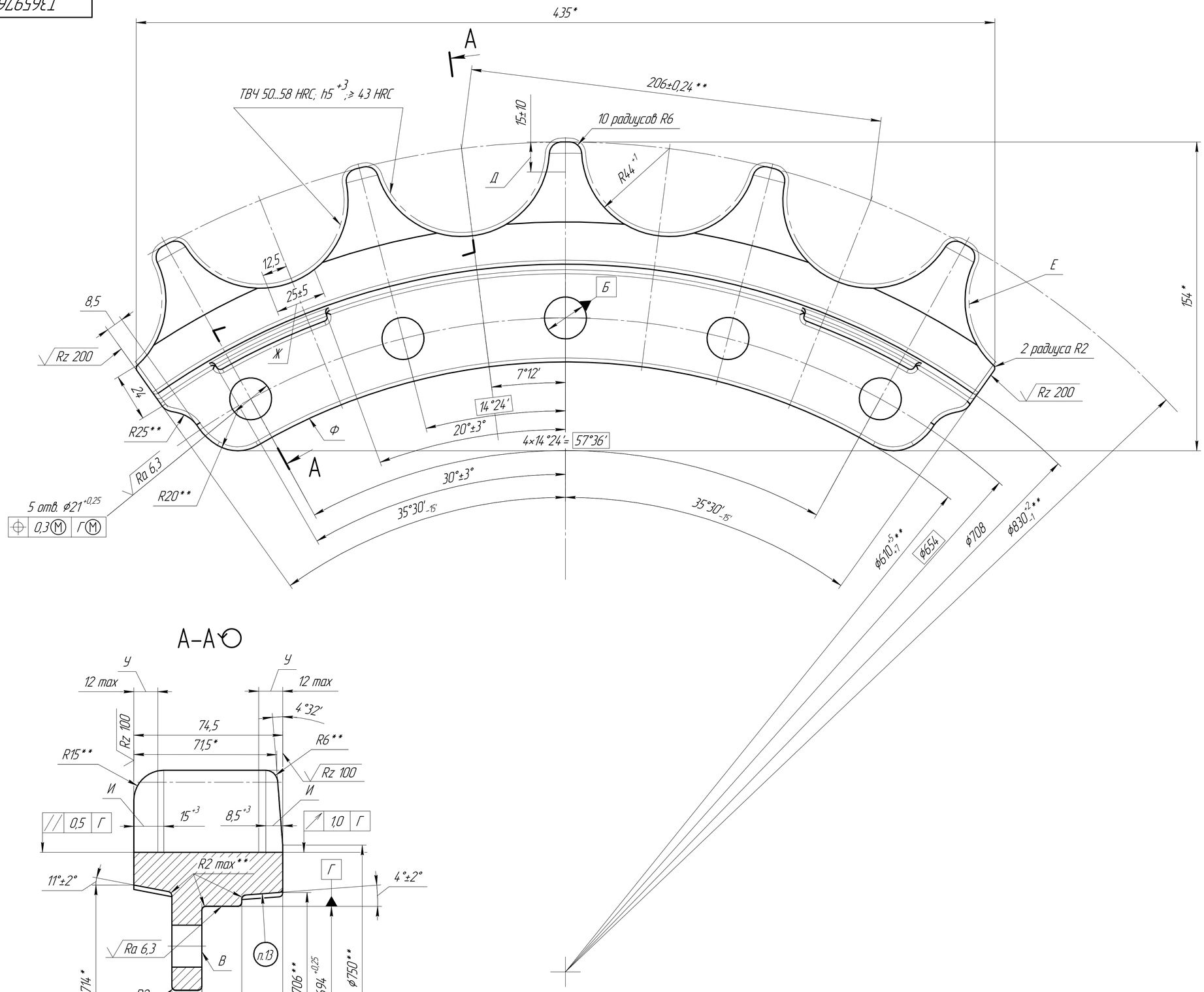

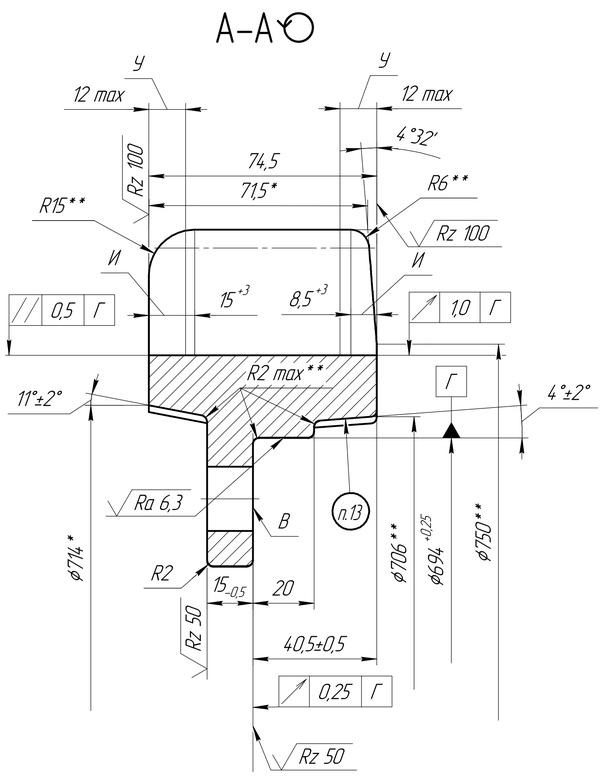

1 Поковка штампованная класса точности – Т5 по ГОСТ 7505-89. Технические требования к поковке Гр.II ГОСТ 8479-70.

2 Твердость 285...321 НВ. Допускается в сердцевине снижение твердости до 269 НВ, кроме мест оговоренных особо. На участках: Ж поверхности Е и И – твердость факультативна; Д – допускается сплошная прокаливаемость.

3 Допускается замена материала на: сталь 40ГМФР ТУ-1-4566-89; сталь 40ГМФР ТУ 14-1-4939-90; сталь 40ГМФР ТУ 14-1-4385-88; сталь 38ХФР ТУ 14-1-4385-88; сталь 38ХФР ТУ 14-102-130-92; сталь 38ХФР ТС 135-16-2008; сталь 38ХФР ТС 13657842-33-2004; сталь 38ХФР ТС 00187895-014-2015.

4 * Размеры для справок.

5 ** Размеры и допуски обеспечиваются инструментом.

6 Неуказанные штамповочные радиусы 6 мм, уклоны 7°.

7 Общие допуски по ГОСТ 30893.1: H14; h14; $\pm\frac{IT14}{2}$.

8 Общие допуски формы и расположения – ГОСТ 30893.2 – К.

9 Неуказанные предельные отклонения фасок, радиусов закруглений и углов по 18 квалитету ОСТ 23.4.209-82.

10 На поверхности Е заготовки облой не допускается. На остальных необрабатываемых поверхностях допускаются местные углубления не более 2 мм.

11 Шероховатость поверхности Е – Rz 100.

12 Покрытие деталей, поставляемых в запасные части – консервационное, лакокрасочное – эмаль АС-1247, желтый, RAL 1016, V, УХЛ2, без предварительной подготовки поверхности. Эмаль АС-1247 ТУ 6-10-2092-2002.
Поверхности Б, В, Г консервировать по ГОСТ 9.014-78.

13 Маркировать товарный знак завода-изготовителя, номер детали "Т365976М" шрифтом 8-Пр3 ГОСТ 26.008-85. Нечеткость маркировки не является браковочным признаком.

14 Допускается чернота на участках У.

15 На поверхностях Е допускаются зарезы глубиной не более 0,5 мм, шириной не более 15 мм, длиной не более 75 мм на расстоянии не менее 15 мм друг от друга.

16 На поверхности Ф допускаются следы от газовых отверстий высотой не более 2 мм.

					Т365976М			
Изм.	Лист	№ докум.	Подп.	Дата	Сегмент звездочки	Лит.	Масса	Масштаб
Разраб.		Нефелов					10,37	1:1
Пров.		Филатов				Лист	Листов	1
Т.контр.					40ГМФР ГОСТ 4543-2016	ООО "МАКОНТ" 428003, Чувашская Республика, Чувашия, город Чебоксары, пр-кт Мира, д. 1 литера: 2.7а, кабинет 217 ОГРН: 1152132018115, ИНН: 2130083668		
Н.контр.								
Утв.								

Копировал

Формат А1

Перв. примен. | Справ. № | Подп. и дата | Инв. № дубл. | Взам. инв. № | Подп. и дата | Инв. № подл.