F700577M

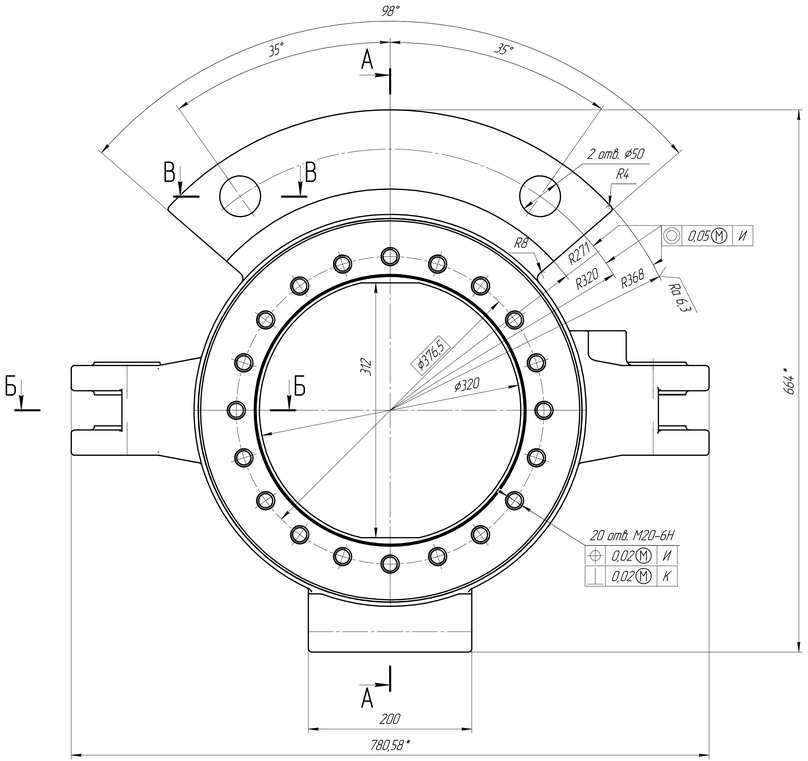

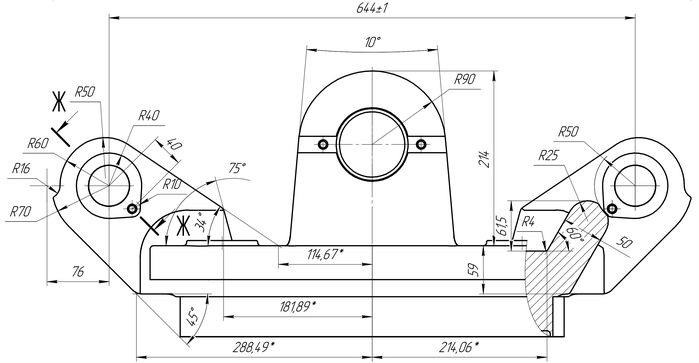

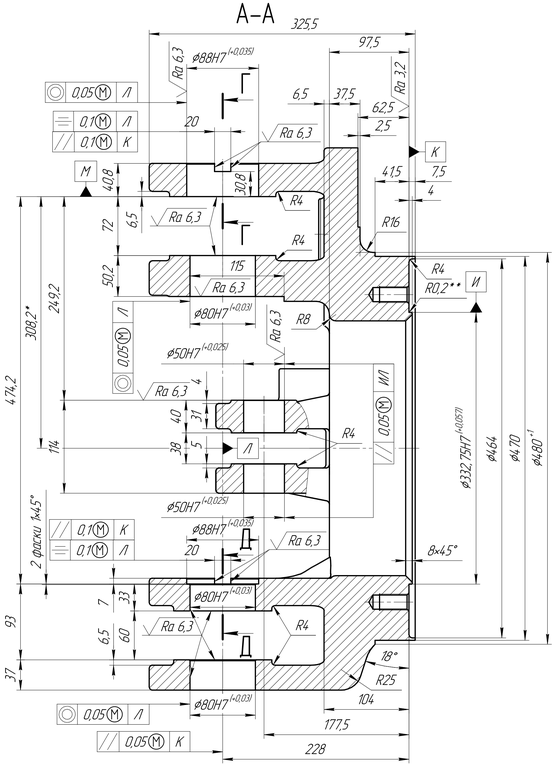

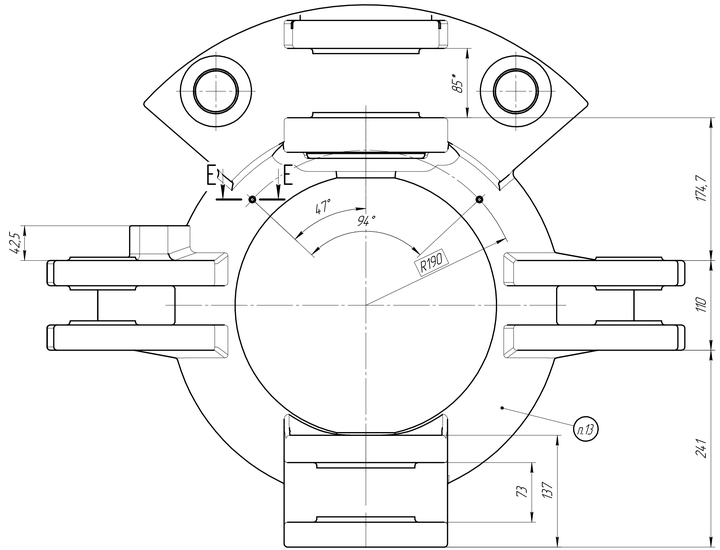

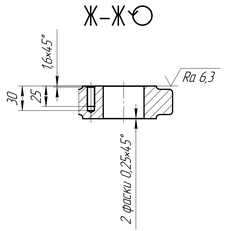

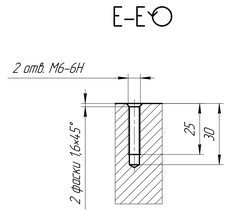

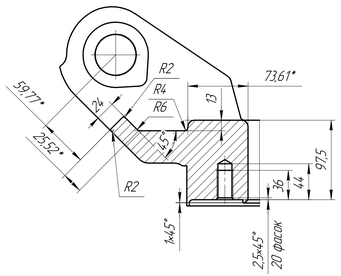

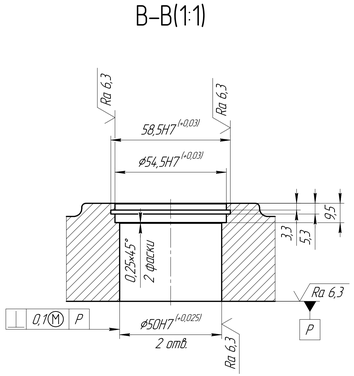

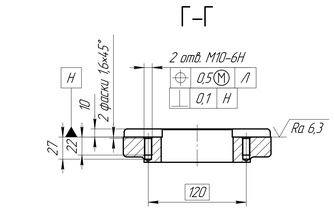

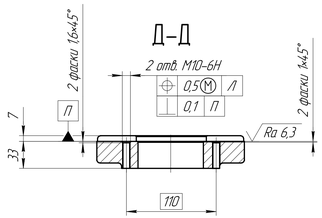

1 Допускается замена материала на отливку ВЧ 40, ВЧ 50 ГОСТ 7293-85.
2 Точность отливки 11-0-0-12 ГОСТ26645-85.
3 289...312 НВ. Термообработка - улучшение.
4 Литейные уклоны по ГОСТ 3212-92.
5 Неуказанные литейные радиусы - 4 мм.
6 * Размеры для справок.
7 ** Размеры обеспеч. инстр.
8 Общие допуски на линейные размеры по ГОСТ 30893.1 H14, h14, $\pm\frac{t_2}{2}$.
9 Общие допуски на угловые размеры и притупленные кромки по ГОСТ30893.1 - v.
10 Общие допуски формы и расположения - по ГОСТ 30893.2 - К.
11 Неуказанная шероховатость фасок и отв. - ▽Rz 50.
12 Покрытие необработанных поверхн. АС-1247, УХЛ2. Эмаль АС-1247 ТУ 6-10-2092-2002.
13 Маркировать товарный знак завода-изготовителя шрифтом 10-Пр3 ГОСТ 26.008-85 выпуклым высотой 1,6 мм.

				F700577M			
Изм. Лист	N докум.	Подп.	Дата	Цапфа	Лит.	Масса	Масштаб
Разраб.	Неделков					151,02	1:2,5
Пров.	Филатов				Лист	Листов 1	
Т.контр.							
Н.контр.				В145 ГОСТ 7293-85	ООО "МИКОНТ"		
Утв.							

Копировал Формат А2×3

Перв. примен. | Справ. N° | Подп. и дата | Инв. N° дубл. | Взам. инв. N° | Подп. и дата | Инв. N° подл.