Ra 3,2 (√)

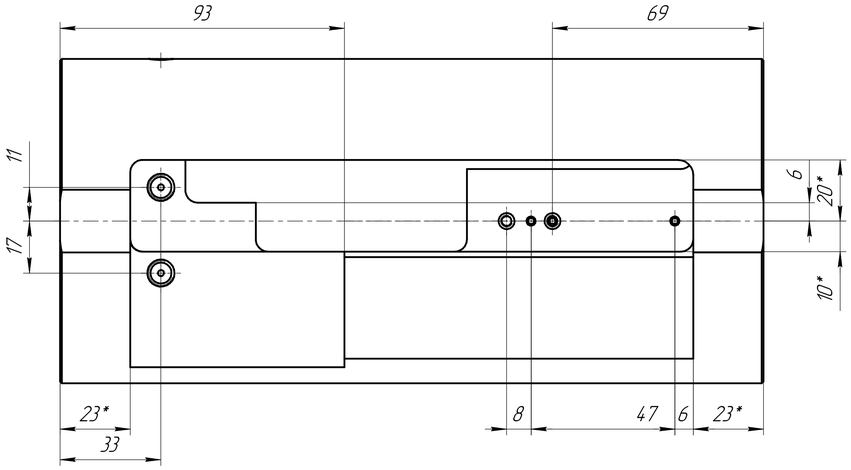


У–У(2:1)

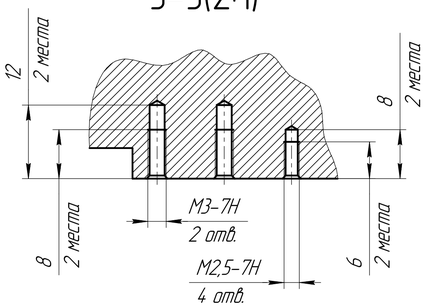


Т–Т(2:1)

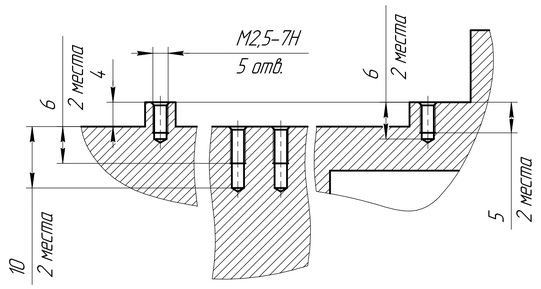


М(2)

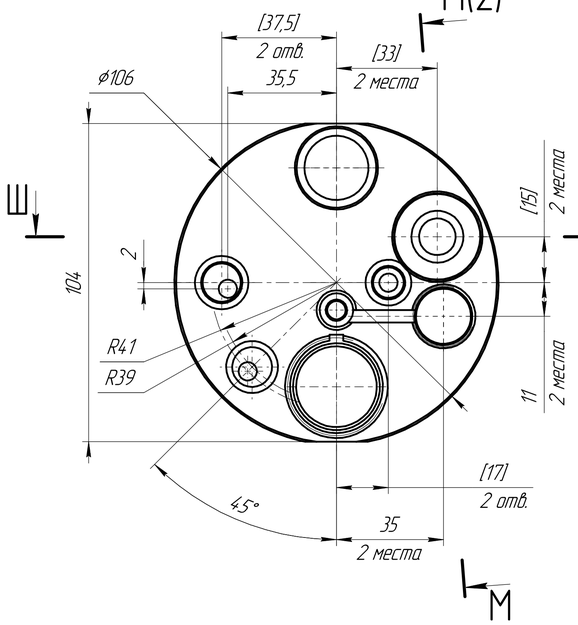


Н П(2) Р(2)

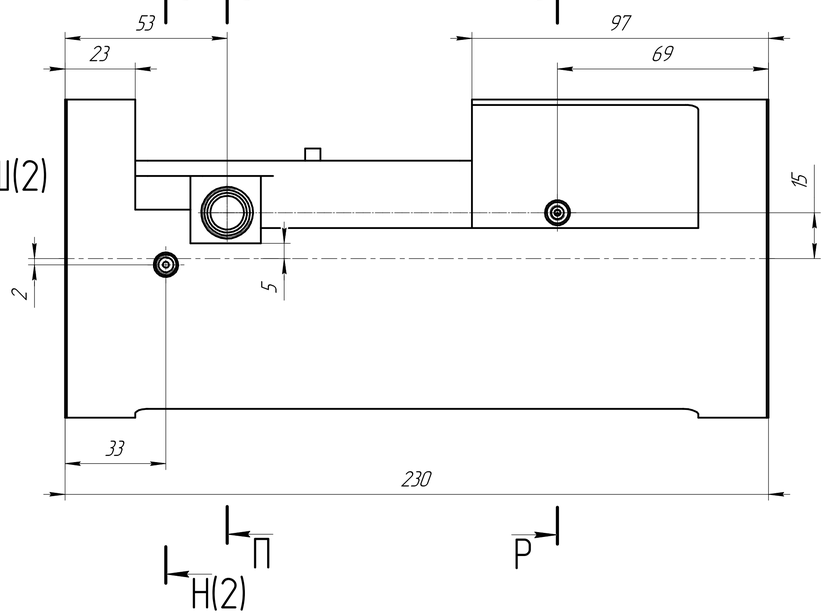


С(2) Ц(2)

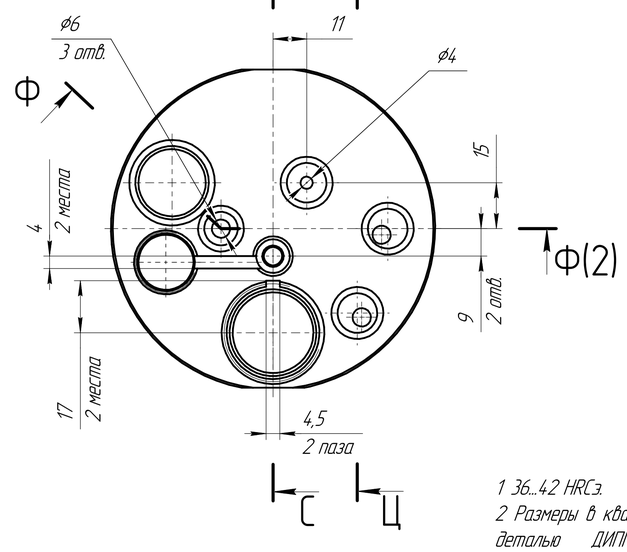


Б(2,5:1) 3 места(2)

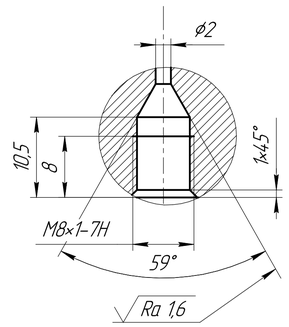


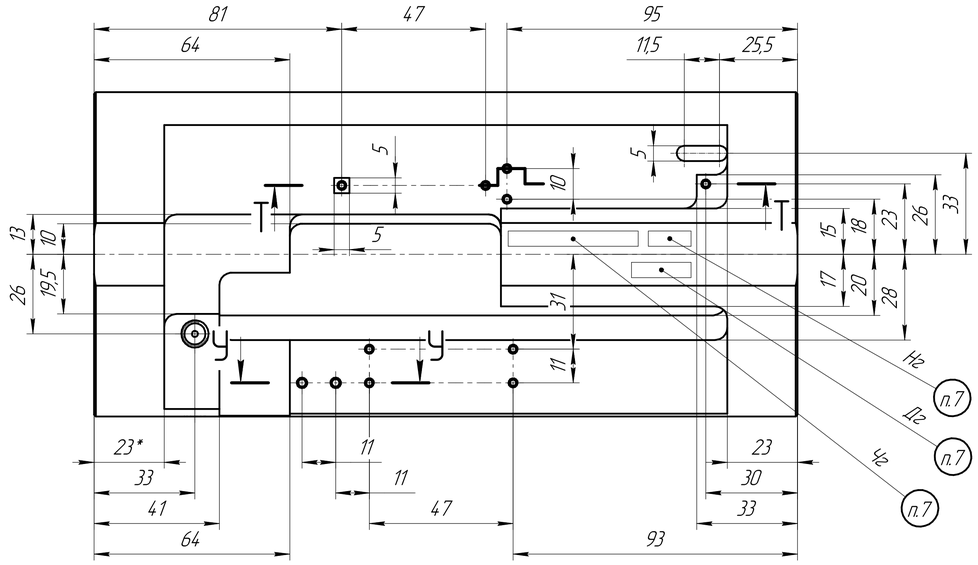


1 36...42 HRCэ.

2 Размеры в квадратных скобках выполнить совместно ответной деталью ДИПГ2П.06.03.00.009 Корпус пробоотборника и ДИПГ2П.06.02.00.006 Переходник блока датчиков или с применением технологического приспособления (кондуктор).

3 * Размеры для справок.

4 ** Размер допускается выполнять в упор или с местной проточкой R 10, шириной 2 мм. для выхода долбяка. Паз допускается выполнить концевой фрезой, обеспечивая длинновые размеры 9** и 12**.

5 *** Размер обеспечить инструментом.

6 Неуказанные предельные отклонения размеров, допуски формы и расположения поверхностей по ОСТ 1 00022–80.

7 Маркировку выполнять шрифтом №5 по ГОСТ 2.304–81.

8 Внутренние каналы промыть ультразвуковым способом, окалина не допускается, промыть в бензине, продуть сжатым воздухом, просушить, установить заглушки.

9 Фаски резьбовых отверстий М2,5 и М3 выполнять 0,5x45°.

10 Неуказанные параметры проточек выполнять по ГОСТ 10549–80: для Тип I – узкая.

| Изм. | Лист | № докум. | Подп. | Дата | Корпус | Лит. | Масса | Масштаб |
|---|---|---|---|---|---|---|---|---|
| Разраб. | | | | | | | 6,82 | 1:1 |
| Пров. | | | | | | Лист 1 | Листов 2 | |
| Т.контр. | | | | | | | | |
| Н.контр. | | | | | Сталь 30ХГСА ГОСТ 4543-2016 | | | |
| Утв. | | | | | | | | |

Перв. примен. | Справ. № | Подп. и дата | Инв. № дубл. | Взам. инв. № | Подп. и дата | Инв. № подл.

Копировал | Формат А1

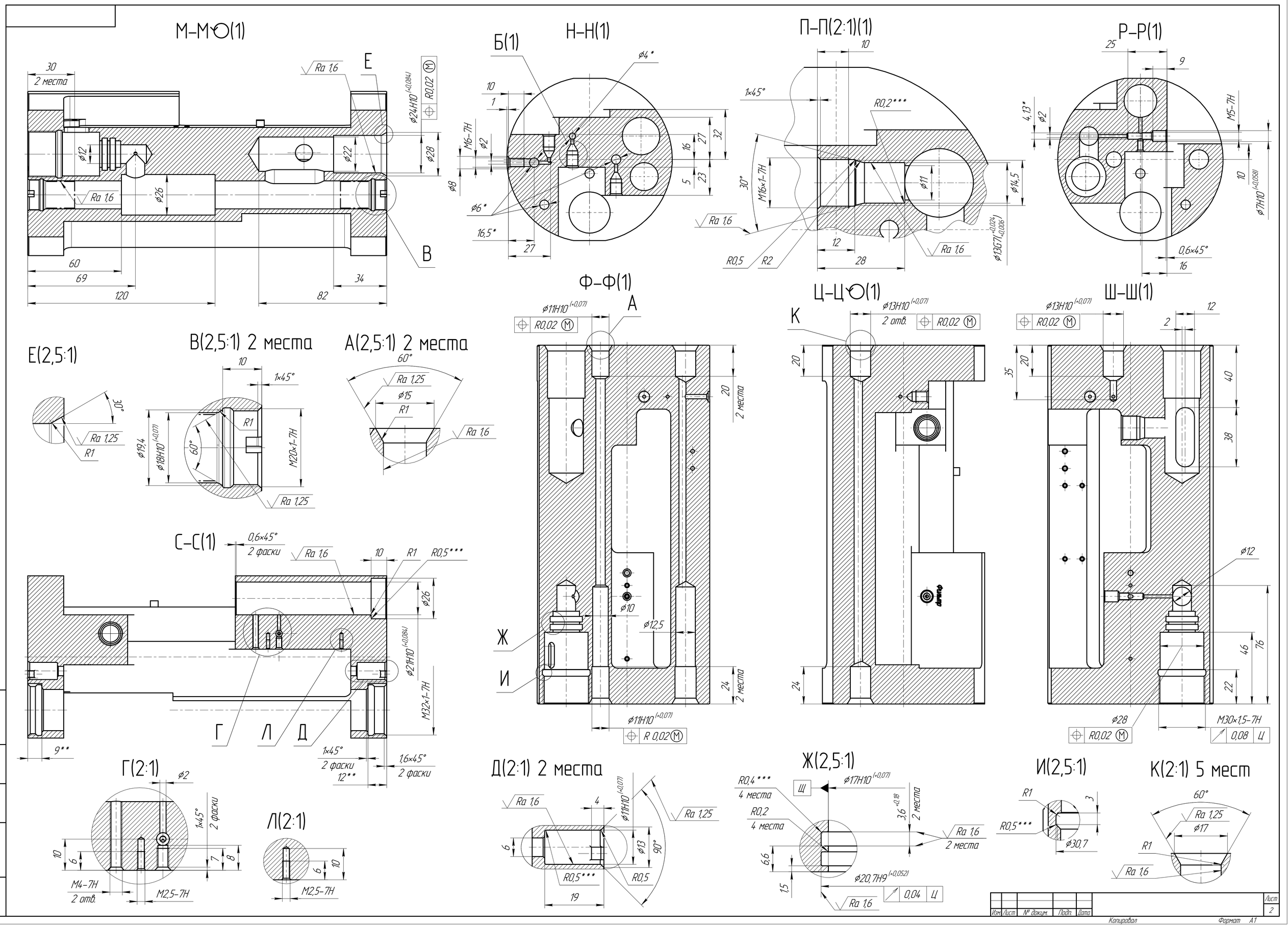
М–М(1)
Б(1)
Н–Н(1)
П–П(2:1)(1)
Р–Р(1)
Е(2,5:1)
В(2,5:1) 2 места
А(2,5:1) 2 места
Ф–Ф(1)
Ц–Ц(1)
Ш–Ш(1)
С–С(1)
Г(2:1)
Л(2:1)
Д(2:1) 2 места
Ж(2,5:1)
И(2,5:1)
К(2:1) 5 мест
Ra 1,6
Ra 1,25
R0,02 Ⓜ
2 места
2 отв.
2 фаски
R0,5***
R0,2***
1×45°
0,6×45°
1,6×45°
M16–7H
M20×1–7H
M32×1–7H
M30×1,5–7H
M4–7H
M2,5–7H
R 0,02 Ⓜ
0,08 Ц
0,04 Ц
Изм. Лист № докум. Подп. Дата
Лист 2
Копировал
Формат А1