Плита ПС1а

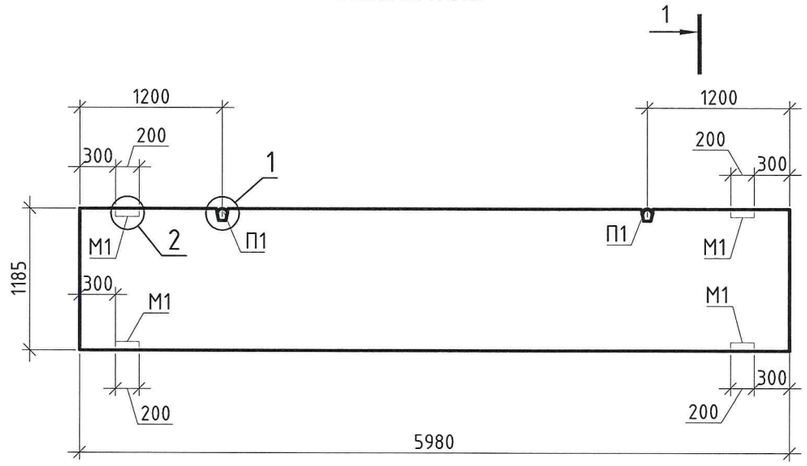

1-1

2

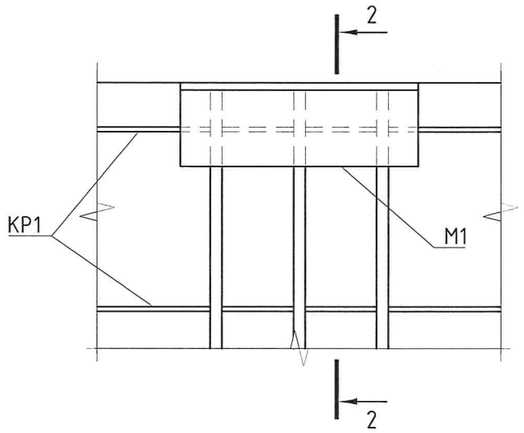

2-2

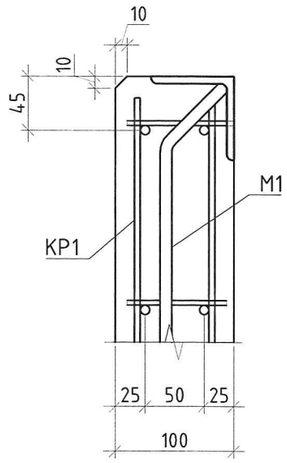

1

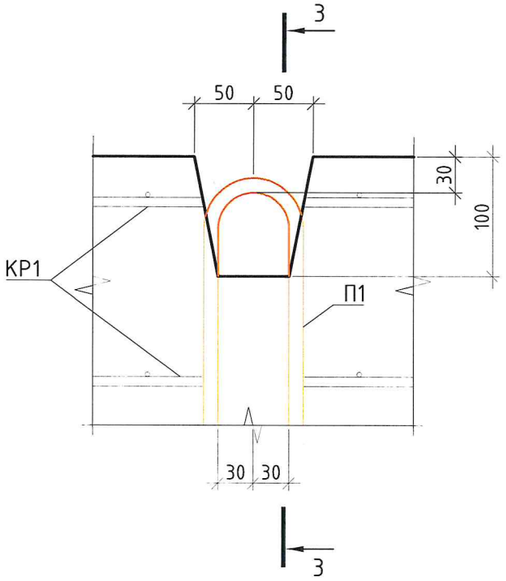

3-3

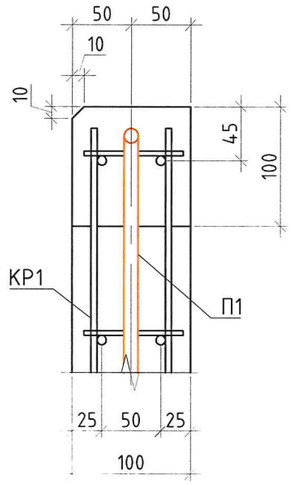

1. Армирование плиты ПС1а выполнить идентично плите ПС 600.120.10-2Т-10 по серии 1.432.1-25.1-1

Согласовано

Взам. инв. №

Подп. и дата

Инв. № подл.